KFI 불꽃감지기 선도기업 | (주)도요테크놀러지

DOYO
TECHNOLOGY

Creative Leader in FLAME DETECTORS

History

2015

11 - 법인설립(자본금 7억)
12 - 자체 방재시험장 구축

2016

01 - 공장 설립 등록
06 - 품질경영시스템 인증(ISO 9001:2008)
- 환경경영시스템 인증(ISO 14001:2004)

11 - 생산자 책임보험 가입(P/L보험)
- 소방방재관련 산학협력 체결 (서영대학교)

2017

01 - 유망기업과 ITEM 선정(모바일 연동 CCTV형 불꽃감지기) - (2017 Fire EXPO)
05 - 조잘청 나라장터 조달등록 (물품, 공사업)
- 벤처기업인증 - (기술보증기금)
- 기술평가 우수기업 인증 - (nice평가정보)

06 - 전통시장 시범사업, 특수(CCTV형)불꽃감지기 설치 - (영등포시장)
08 - 공장, 본사 분리 이전(공장 : 도요빌딩 4층, 본사 : 도요빌딩 3층)
- 방재용 영상제어 장치 및 녹화장비 개발 완료, 자체 서버 구축

11 - CCTV 일체형 불꽃감지기 설치 - 중앙대학교병원 (서울)
- CCTV 일체형 불꽃감지기 설치 - 여수 도깨비시장 (전통시장)

12 - CCTV 일체형 불꽃감지기 설치 및 협력사 등록 - (주)일진글로벌

2018

01 - CCTV 일체형 불꽃감지기 설치 및 협력사 등록 - (주)일진
- 방폭인증취득 (DY-50-EX), Ex d ⅡC T4(IP67) - 한국가스안전공사

03 - 태고종 전통사찰 방재시스템 구축 형력업체 등록
05 - 방송통신 기자재등의 적합 등록 필증 확득 - 국립전파연구원
06 - CCTV 일체형 불꽃감지기 설치 및 협력사 등록 - (주)빙그레
12 - 특허 제 10-1924854호 (화재감지용 다기능 수신기)특허 등록

2019

01 - 스마트 CAM형 불꽃감지기 설치 및 협력사등록
(주)베어링아트

02 - 특허 제 10-1953878호
(아날로그 및 디지털 센서혼합형 적외선 불꽃감지기) 특허 등록

04 - 특허 제 10-1975861호
(조도감지센서가 구비된 적외선 불꽃감지기) 특허 등록

06 - 방폭인증취득 (DY-50-EX), Ex d ⅡC T4(IP67) - 한국가스안전공사
- 방폭인증취득 (DY-50-EX), Ex tD A21 IP67 T85℃ - 한국가스안전공사
- 특허 제 10-1993658호
(다축 회동 구조를 갖는 불꽃감지기) 특허 등록
- 특허 제 10-1993660호
(화재감지 및 화재상황 모니터링 시스템) 특허 등록

11 - 스마트 CAM형 불꽃감지기 설치 및 협력사등록
(주)일진베어링

History

2020

01 - 방폭인증취득 (DYFD-EX1CV5), Ex d IIC T6(IP67) - 한국가스안전공사
- 방폭인증취득 (DYFD-EX1CV5), Ex tD A21 IP67 T85℃ - 한국가스안전공사
- 방폭인증취득 (DYFD-EX2CV5), Ex d IIC T6(IP67) - 한국가스안전공사
- 방폭인증취득 (DYFD-EX2CV5), Ex tD A21 IP67 T85℃ - 한국가스안전공사

02 - 스마트 CAM형 불꽃감지기 설치 및 협력사등록
(주)코카콜라(광주공장)

03 - 스마트 CAM형 불꽃감지기 설치 및 협력사등록
(주)현대 L&C

08 - 방폭인증취득 (DYFD-EX1NV3), Ex d IIC T6(IP67) - 한국가스안전공사
- 방폭인증취득 (DYFD-EX1NV3), Ex tD A21 IP67 T85℃ - 한국가스안전공사

11 - 방폭인증취득 (DYFD-EX2NV3), Ex d IIC T6(IP67) - 한국가스안전공사
- 방폭인증취득 (DYFD-EX2NV3), Ex tD A21 IP67 T85℃ - 한국가스안전공사
- 스마트 CAM형 불꽃감지기 설치 및 협력사등록
(주)한국타이어(대전공장)

2021

01 - 스마트 CAM형 불꽃감지기 설치
POSCO(포항제철-발전소 1차분)

02 - 2021년 소방용품장비실용화공동연구개발사업
한국소방사업기술원 지원사업 과제

06 - 형식승인취득(DYFD-EX2CV5)_UV/IR/CAM방폭형 불꽃감지기-한국소방산업기술원
- 스마트 CAM형 불꽃감지기 설치
(주)현대L&C(세종사업장 전수 설치)

07 - 형식승인취득(DYFD-EX1NV3)_IR3방폭형 불꽃감지기-한국소방산업기술원

08 - 제 13회 소방산업대상 국무총리상 수상(산업 기술 부문) - 스마트CAM형 불꽃감지기
- 스마트 CAM형 불꽃감지기 설치
(주)코카콜라(여주공장)

10 - 스마트 CAM형 불꽃감지기 설치
KGS인삼공사(부여 홍삼 창고)

2022

04 - 스마트 CAM형 불꽃감지기 설치
쌍용시멘트(영월 공장)

06 - LG화학 업무협약 설치 - 대산 공장(방폭형)

07 - LS전선 업무협약 설치 - 동해 공장(방폭형)

08 - 쿠팡 업무협약 설치 - 이천 1센터 물류 창고(일반형)

10 - 한국수력원자력 업무협약 설치 - 울산 서생(방폭형)

11 - 스마트 CAM형 불꽃감지기 설치
SK쉴더스

2023

05 - 형식승인취득(DYM50-CAM-GIP)_IR3/IP CAM형 불꽃감지기-한국소방산업기술원
- 형식승인취득(DYM50-GE2)_IR3 일반형 불꽃감지기-한국소방산업기술원

06 - 스마트 CAM형 불꽃감지기 설치
POSCO 계열사 P&O(공주 공장)

09 - 본사 사옥 확장 이전 - 판교IT센터
- 스마트 CAM형 불꽃감지기 설치
금호석유
- 불꽃감지기 설치 - POSCO 포항제철소 200기(포항 2열연 가열로 외)

11 - 공장 등록 - 판교 공장 추가 등록

12 - 스마트 CAM형 불꽃감지기 설치
삼성전기(부산 공장)

Certification

KFI 형식승인서

DYM50-CAM-GE
IR3 CAM형

DYM30-CAM-GE
UV/IR CAM형

DYM-50-GE
IR3

DYM-30-GE
UV/IR

DY-50-EX
IR3 방폭

DYFD-EX1NV3
IR3 방폭

DYFD-EX2NV3
UV/IR 방폭

DYFD-EX1CV5
IR3/CAM 방폭

DYFD-EX2CV5
UV/IR/CAM 방폭

전자파 적합등록증

DYM-30-GE
UV/IR형

DYM-50-GE
IR3 형

DYM30-CAM-GE
UV/IR CAM형

DYM50-CAM-GE
IR3 CAM형

DY-50-EX
IR3(방폭)

DYFD-EX2CV5
UV/IR/CAM(방폭)

DYFD-EX1CV5
IR3/CAM(방폭)

DYFD-EX1NV3
IR3 (방폭)

DYFD-EX1NV3
UV/IR (방폭)

KGS 방폭 안전 인증서

DYFD-EX1NV3(IR3)
Ex ⅡC T6 IP67

DYFD-EX1NV3(IR3)
Ex tD A21 IP67 85℃

DYFD-EX2NV3(UV/IR)
Ex ⅡC T6 IP67

DYFD-EX2NV3(UV/IR)
Ex tD A21 IP67 85℃

DYFD-EX1CV5(IR3/CAM)
Ex ⅡC T6 IP67

DYFD-EX1CV5(IR3/CAM)
Ex tD A21 IP67 85℃

DYFD-EX2CV5(UV/IR/CAM)
Ex ⅡC T6 IP67
Ex tD A21 IP67 85℃

DYFD-EX2CV5(UV/IR/CAM)
Ex ⅡC T6 IP67
Ex tD A21 IP67 85℃

등록증 및 인증서

ISO9001-2015
인증서

ISO14001-2015
인증서

기술평가 우수기업
인증서

벤처기업
인증서

조달청 (나라장터)
물품, 공사 등록증

태고종 방재 협약서

중소기업 확인증

특허증

특허
(제10-1924854호)

특허
(제10-1953878호)

특허
(제10-1975861호)

특허
(제10-1993658호)

특허
(제10-1993660호)

특허출원
(제20-2016-0002136)

제 13회 소방산업대상 산업기술부문
국무총리 상 수상

제 7692 호

상 장

(주)도요테크놀러지

위는 제13회 소방산업대상 산업기술부문에서
탁월한 연구역량과 창의력을 발휘한 것으로
평가되었기에 이에 상장을 수여합니다.

2021년 8월 11일

국무총리 김 부 겸

이 증을 국무총리상장부에 기재합니다

행정안전부장관 전 해 철

국내최초!
자체 모바일 어플리케이션 적용
CCTV 일체형 불꽃감지기

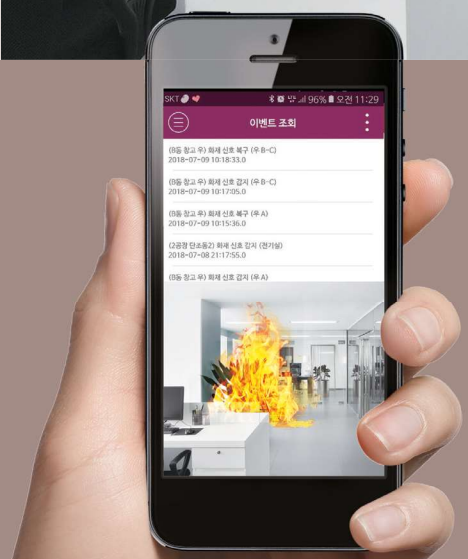

화재 감지 알림을 휴대폰으로 바로바로!

CCTV 기능이 탑재된 도요테크놀러지의 불꽃감지기는 휴대폰으로 실시간 영상확인 및 화재발생 즉시 화재알람 생성으로 화재 원인 분석과 신속한 대처가 가능합니다.

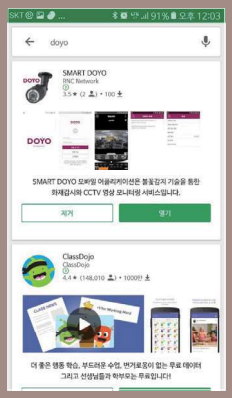

자체 모바일 어플리케이션 설치

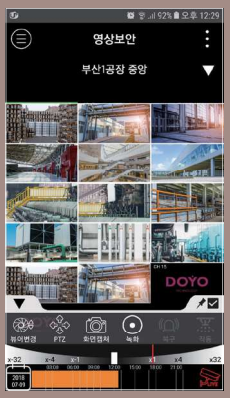

실시간으로 감지 및 확인

화재 발생 시 불꽃감지기
화재 발생 감지 즉시 모바일 알림

CCTV 일체형 불꽃감지기

Full HD급 화질 2메가 픽셀	시야각 90도/100도 감지거리 30M / 50M	CMS 방식 멀티 모니터링	화재 전,후 녹화기능

기존 CCTV 감시 시스템	기존 화재 감시 시스템
CCTV	불꽃감지기
DVR / NVR	화재수신기
감시 전용 모니터 & PC	방재실 화재감시

* 적용 가능 모델 :
  - 일반형 : DY50-CAM-GE(일반 IR3 타입), DY30-CAM-GE(일반 UV/IR 타입)
    DYM50-CAM-GIP(일반 IR3 타입),DYM30-CAM-GIP(일반 UV/IR 타입)
  - 방폭형 : DYFD-EX1CV5(방폭 IR3 타입), DYFD-EX2CV5(방폭 UV/IR 타입)

합리적인 가격으로 제공되는 CCTV 일체형 불꽃감지기를 경험하세요.

24 • 24시간 국내,외 어디서나 CCTV 감시시스템	0 • 월 유지비(유. 무선 사용료) ZERO	1 • 브라켓 일체형으로 설치, 시공이 간편

언제, 어디서나 24시간 실시간 확인 가능한 DOYO CMS

한 화면에 144대 감시 가능!
무제한 화면 추가 연결 가능!

원격PC 프로그램 작동 화면

불꽃감지기 특성에 맞는 가장 부합한 최적의 솔루션 자체개발 및 자체 서버 운영으로
기존 기성품 DVR연동 캠형 불꽃감지기와 비교할 수 없는 기술력으로 완전 차별화.
타사대비 월등한 기술력으로 CCTV일체형 불꽃감지기 분야 선도기업!

CCTV일체형 획기적인 솔루션 기능

도요 전용 어플리케이션 개발	도요 전용 서버 운용 (대여 서버 아님)	도요 전용 자체 CMS솔루션 개발 (무상지원)	감지기 위치 설정 기능 (단순 채널 표기 기능 아님)	펌웨어 업그레이드. 원격 지원 자동 설치 기능 (언제 어떤 위치든 기존 설치된 캠형 감지기의 펌웨어 업그레이드)

CCTV일체형 불꽃감지기 주요 실적

삼성전기	포스코(광양)	현대 L&C	코카콜라
중앙대학교병원	여수 도깨비시장 (전통시장)	서울 영등포시장 (전통시장)	빙그레
(주)일진글로벌	(주)일진	(주)일진베어링	농협하나로마트

IoT기반 LTE통신 무선 CAM형 불꽃감지 시스템

무선 CAM형 불꽃감지 시스템은 상용 LTE망을 이용하여 휴대폰 통화가 가능한 모든 현장에 대한 200만 화소 Full HD 품질의 영상 및 화재 감지 신호를 제공하며, 화재에 관한 빠른 대처가 가능하여 인적, 재산 피해로부터 보호 할 수 있는 무선 화재 감지 시스템이라 할 수 있습니다.
또한 실시간 영상으로 작업자들의 위험 행동 등을 감시하여 안전을 한층 더 확보 할 수 있습니다.
불꽃감지기는 IR3 IP CAM형(50M), UV/IR IP CAM형(30M) 모델을 선택 할 수 있습니다.

제품 특징

- 1:1 5G WIFI 및 LTE 네트워크 통신 기반의 첨단 기술이 적용된 IoT컨셉 무선 통신 시스템.
- 고정식 화재감지 인프라 구축 방식의 한계점 보완 및 사각 지역 해소.
- 무선 네트워크 시스템이 갖는 커버리지 범위의 획기적인 확장
- 배터리 내장형으로 독립전원 공급으로 이동성의 제약 없이 운용 가능
- 1920 X 1080(Full HD) 영상지원으로 고화질 영상 현장 상황 관재 가능

제품 사양

형식	IoT기반 LTE통신/5G WIFI 무선 화재 감지 시스템
외부전원	AC 220V(60Hz) (충전기 : 12.6V)
내부전원	리튬폴리머 배터리 DC 12V (7A)
해상도	1920 X 1080(Full HD) 200만 화소
사용온도	-20℃ ~ +70℃

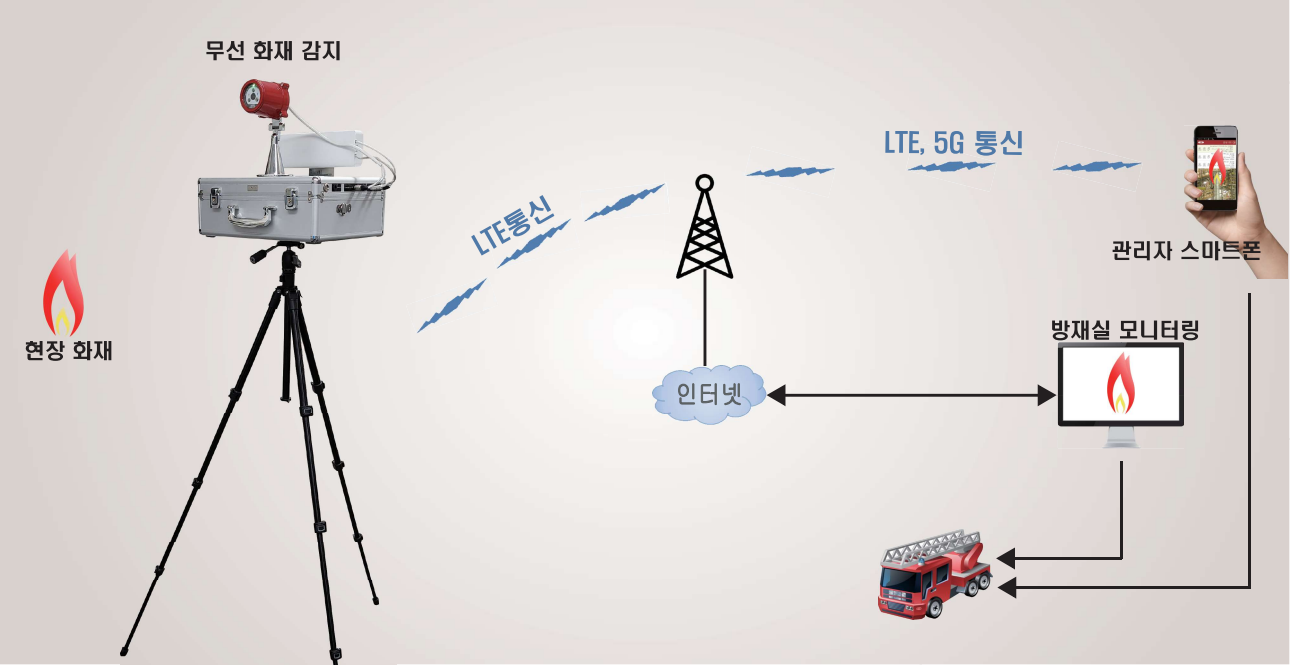

DYM30-GE

화재시 발생하는 자외선(UV), 적외선(IR) 파장 대역을 분석하여 신속히 감지하는 UV/IR 불꽃감지기

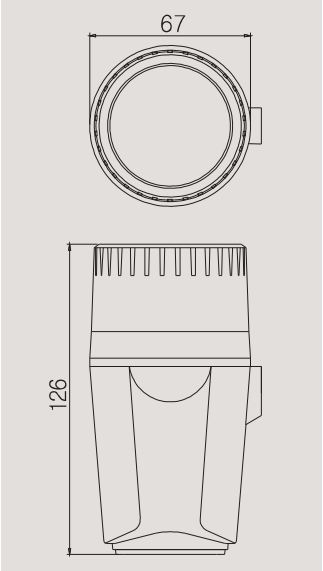

제품 특징

- Dual Core MCU 설계로 보다 빠르고 정확한 화재대역 분석과 통신 및 전류 출력을 동시에 처리하여 정확하고 신속한 화재신호를 출력함
- 다양한 화재분석기법 알고리즘을 적용시켜 비화재보에 의한 오작동을 최대한 배제시킴으로써 안전성 및 신뢰성을 향상시킴
- 브라켓 일체형으로써 설치각도를 8단계로 구분하여 누구나 원하는 각도로 쉽게 설치가 가능함
- FAULT 이상 유무를 확인할 수 있는 표시기능 확보

제품 사양

형식	재용형, 옥내/옥외형, 방수형, 적외선/자외선식 복합형
감지거리	30M
시야각	100도
아크용접 이격거리	3M 이상
사용전원	DC 24V±20%
소모전류	대기시-20mA 작동시-30mA
사용온도	-20℃ ~ 80℃
크기	67㎜ × 67㎜ × 126㎜
LED COLOR	녹색LED:대기 / 적색LED:화재 / 녹,적 교차:FAULT
화재출력신호	릴레이접점식(COM,NO)

DYM50-GE

화재시 발생하는 적외선(IR) 파장 대역을 분석하여 화재 여부를 신속히 감지하는 IR3 불꽃감지기

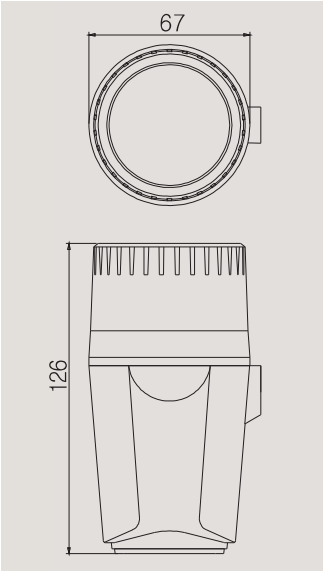

제품 특징

- Dual Core MCU 설계로 보다 빠르고 정확한 화재대역 분석과 통신 및 전류 출력을 동시에 처리하여 정확하고 신속한 화재신호를 출력함
- 다양한 화재분석기법 알고리즘을 적용시켜 비화재보에 의한 오작동을 최대한 배제시킴으로써 안전성 및 신뢰성을 향상시킴
- 시야각을 90도에서 100도로 적용하여 감시반경을 확대함
- 브라켓 일체형으로써 설치각도를 8단계로 구분하여 누구나 원하는 각도로 쉽게 설치가 가능함
- FAULT 이상 유무를 확인할 수 있는 표시기능 확보

제품 사양

형식	재용형, 옥내.외형, 보통형, 방수형, 적외선식
감지거리	50M
시야각	100도
아크용접 이격거리	3M 이상
사용전원	DC 24V±20%
소모전류	대기시-20mA 작동시-30mA
사용온도	-20℃ ~ 80℃
크기	67㎜ × 67㎜ × 126㎜
LED COLOR	녹색LED:대기 / 적색LED:화재 / 녹,적 교차:FAULT
화재출력신호	릴레이접점식(COM,NO)

DYM50-GE2

화재시 발생하는 적외선(IR) 파장 대역을 분석하여 화재 여부를 신속히 감지하는 IR3 불꽃감지기

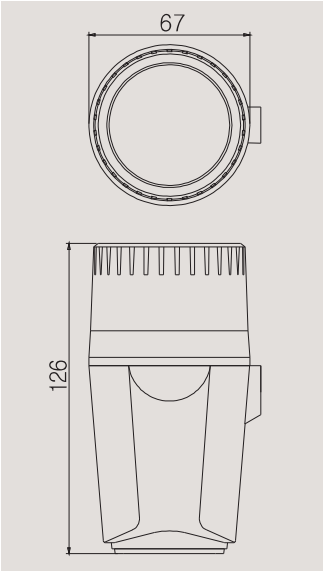

제품 특징

- Dual Core MCU 설계로 보다 빠르고 정확한 화재대역 분석과 통신 및 전류 출력을 동시에 처리하여 정확하고 신속한 화재신호를 출력함
- 다양한 화재분석기법 알고리즘을 적용시켜 비화재보에 의한 오작동을 최대한 배제시킴으로써 안전성 및 신뢰성을 향상시킴
- 브라켓 일체형으로써 설치각도를 8단계로 구분하여 누구나 원하는 각도로 쉽게 설치가 가능함
- FAULT 이상 유무를 확인할 수 있는 표시기능 확보

제품 사양

형식	재용형, 옥내.외형, 보통형, 방수형, 적외선식
감지거리	50M
시야각	90도
아크용접 이격거리	3M 이상
사용전원	DC 24V±20%
소모전류	대기시-20mA 작동시-30mA
사용온도	-20℃ ~ 80℃
크기	67㎜ × 67㎜ × 126㎜
LED COLOR	녹색LED:대기 / 적색LED:화재 / 녹,적 교차:FAULT
화재출력신호	릴레이접점식(COM,NO)

DY-30-EX1

정식모델명 : DYFD-EX2NV3

방폭등급 : - 내압 : Ex d IIC T6 IP67
- 분진 : Ex tD A21 IP67 T85℃

화재시 발생하는 자외선(UV), 적외선(IR) 파장 대역을 분석하여 화재 여부를 신속히 감지를 하며, 내압 및 분진 방폭 인증을 받은 UV/IR 방폭형 불꽃감지기

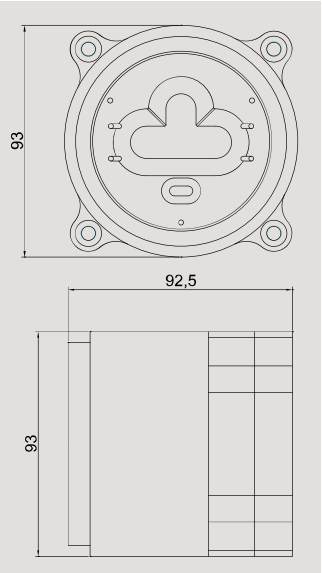

제품 특징

- Dual Core MCU 설계로 보다 빠르고 정확한 화재대역 분석과 통신 및 전류 출력을 동시에 처리하여 정확하고 신속한 화재신호를 출력함
- 다양한 화재분석기법 알고리즘을 적용시켜 비화재보에 의한 오작동을 최대한 배제시킴으로써 안전성 및 신뢰성을 향상시킴
- FAULT 이상 유무를 확인할 수 있는 표시기능 확보
- 브라켓 기본 제공

(특허 : 제 10-1975861호)
*조도감지센서가 구비된 적외선 불꽃감지기

제품 사양

형식	재용형,옥.내외형, 방수형, 방폭형, UV/IR 복합형
감지거리	30M
시야각	100도
아크용접 이격거리	1M 이상
사용전원	DC 24V±20%
소모전류	대기시 - 20mA 동작시 - 30mA
사용온도	-20℃ ~ 80℃
크기	93㎜×93㎜×92.5㎜
LED COLOR	녹색LED:대기 / 적색LED:화재 / 녹,적 교차:FAULT
화재출력신호	릴레이 접점식(COM, NO, NC), 4~20mA
이상출력신호	릴레이 접점식(COM, NO, NC), 0mA

DY-50-EX1

정식모델명 : DYFD-EX1NV3

방폭등급 : - 내압 : Ex d ⅡC T6 IP67
- 분진 : Ex tD A21 IP67 T85℃

화재시 발생하는 적외선(IR) 파장 대역을 분석하여 화재 여부를 신속히 감지를 하며, 내압 및 분진 방폭 인증을 받은 IR3 방폭형 불꽃감지기

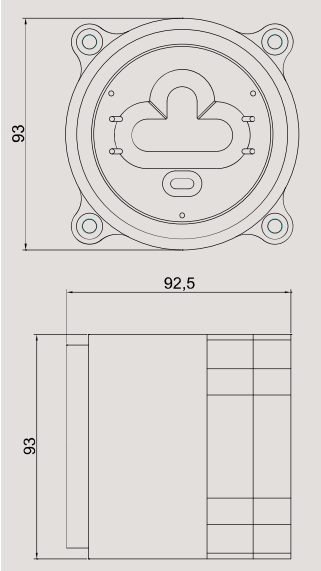

제품 특징

- Dual Core MCU 설계로 보다 빠르고 정확한 화재대역 분석과 통신 및 전류 출력을 동시에 처리하여 정확하고 신속한 화재신호를 출력함
- 다양한 화재분석기법 알고리즘을 적용시켜 비화재보에 의한 오작동을 최대한 배제시킴으로써 안전성 및 신뢰성을 향상시킴
- 아날로그 센서와 디지털 센서의 조합 사용으로 더욱 안정화된 대기 상태와 비 화재보 발생율을 최소화 함
  (특허 : 제 10-1975861호)
  *조도감지센서가 구비된 적외선 불꽃감지기
- FAULT 이상 유무를 확인할 수 있는 표시기능 확보
- 브라켓 기본 제공

제품 사양

형식	재용형,옥.내외형, 방수형, 방폭형, 적외선 식
감지거리	50M
시야각	90도
아크용접 이격거리	1M 이상
사용전원	DC 24V±20%
소모전류	대기시 - 20mA 동작시 - 25mA
사용온도	-20℃ ~ 80℃
크기	93㎜×93㎜×92.5㎜
LED COLOR	녹색LED:대기 / 적색LED:화재 / 녹,적 교차:FAULT
화재출력신호	릴레이 접점식(COM, NO, NC), 4~20mA
이상출력신호	릴레이 접점식(COM, NO, NC), 0mA

DYM30-CAM-GE

화재시 발생하는 자외선(UV), 적외선(IR) 파장 대역을 분석하여 화재 여부를 신속히 감지하는 UV/IR 불꽃감지기에 2메가픽셀의 카메라를 적용하여 화재•전 후 녹화 및 화재 위험지역 실시간 감시가 가능한 UV/IR 스마트 CAM형 불꽃감지기

(특허 : 제 10-1993658호)
*다축 회동 구조를 갖는 불꽃감지기

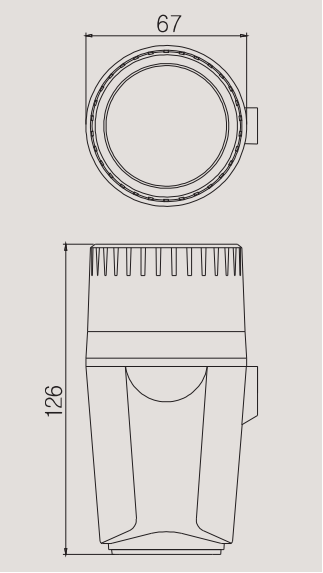

제품 특징

- 화재위험지역에 Full HD 화질의 CCTV을 적용해 실시간 모니터링을 통해 효율적인 화재예방시스템 구축
- 자외선 및 적외선 센서를 적용해 오작동에 의한 비화재를 최대한 배제시킴
- 화재발생시 화재 전•후 상황의 녹화기능으로 화재원인, 분석 및 진단을 정확히 할 수 있는 화재시스템 적용
- CMS 방식을 통한 멀티 모니터링이 가능함
- 브라켓 일체형으로써 설치각도를 8단계로 구분하여 누구나 원하는 각도로 쉽게 설치가 가능함
- 핸드폰으로 실시간 영상 확인 및 화재발생 즉시 화재알람 생성으로 화재원인 분석과 신속한 대처 가능
- FAULT 이상 유무를 확인할 수 있는 표시기능

제품 사양

형식	재용형, 보통형, 옥내.옥외형, 방수형, 자외선.적외선 복합식식, CAM형
감지거리	30M
시야각	100도
아크용접 이격거리	3M 이상
사양전원	DC 24V
카메라 화질	Full HD 2메가픽셀(동축케이블 디지털 출력 방식)
사용온도	-20℃ ~ 80℃
크기	67㎜ × 67㎜ × 126㎜
LED COLOR	녹색LED:대기 / 적색LED:화재 / 녹,적 교차:FAULT
출력신호	릴레이접점식(COM, NO)

DYM50-CAM-GE

화재시 발생하는 적외선(IR) 파장 대역을 분석하여 화재 여부를 신속히 감지하는 IR3 불꽃감지기에 2메가픽셀의 카메라를 적용하여 화재 전•후 녹화 및 화재 위험지역 실시간 감시가 가능한 IR3 스마트 CAM형 불꽃감지기

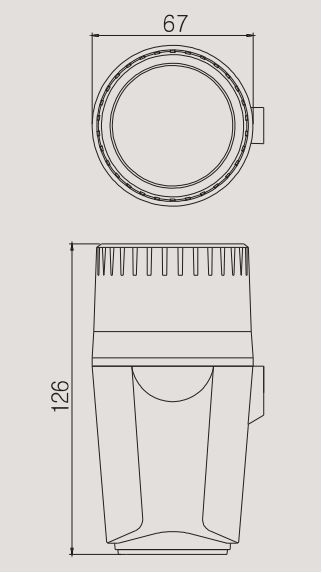

제품 특징

- 화재위험지역에 Full HD 화질의 CCTV을 적용해 실시간 모니터링을 통해 효율적인 화재예방시스템 구축
- 적외선3파장 센서를 적용해 신뢰성과 안전성을 향상시킴
- 화재발생시 화재 전•후 상황의 녹화기능으로 화재원인, 분석 및 진단을 정확히 할 수 있는 화재시스템 적용
- CMS 방식을 통한 멀티 모니터링이 가능함
- 브라켓 일체형으로써 설치각도를 8단계로 구분하여 누구나 원하는 각도로 쉽게 설치가 가능함
- 핸드폰으로 실시간 영상 확인 및 화재발생 즉시 화재알람 생성으로 화재원인 분석과 신속한 대처 가능
- FAULT 이상 유무를 확인할 수 있는 표시기능

제품 사양

형식	재용형, 보통형, 옥내.옥외형, 방수형, 적외선식, CAM형
감지거리	50M
시야각	100도
아크용접 이격거리	3M 이상
사양전원	DC 24V
카메라 화질	Full HD 2메가픽셀(동축케이블 디지털 출력 방식)
사용온도	-20℃ ~ 80℃
크기	67㎜ × 67㎜ × 126㎜
LED COLOR	녹색LED:대기 / 적색LED:화재 / 녹,적 교차:FAULT
출력신호	릴레이접점식(COM, NO)

DYM30-CAM-GIP

화재시 발생하는 자외선(UV),적외선(IR) 파장 대역을 분석하여 화재 여부를 신속히 감지하는 UV/IR 불꽃감지기에 HD급 2메가픽셀의 IP카메라 모듈을 적용 시켜 화재 전•후 녹화기능 및 화재 위험지역 실시간 감시가 가능한 IP 카메라가 적용된 UV/IR 복합식 스마트 IP CAM형 불꽃감지기

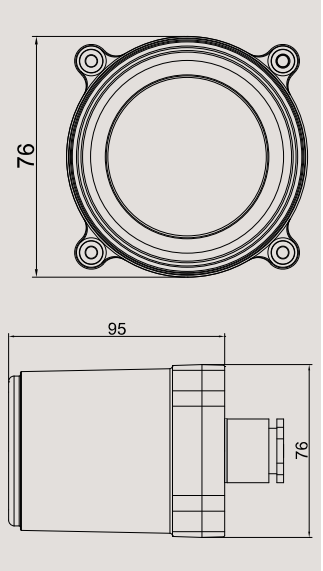

제품 특징

- 화재위험지역에 Full HD 화질의 IP CCTV을 적용해 실시간 모니터링을 통해 효율적인 화재예방시스템 구축
- UV/IR 센서를 적용해 신뢰성과 안전성을 향상시킴
- 화재발생시 화재 전•후 상황의 녹화기능으로 화재원인, 분석 및 진단을 정확히 할 수 있는 화재시스템 적용
- CMS 방식을 통한 멀티 모니터링이 가능함
- 핸드폰으로 실시간 영상 확인 및 화재발생 즉시 화재알람 생성으로 화재원인 분석과 신속한 대처 가능
- FAULT 이상 유무를 확인할 수 있는 표시기능 확보

제품 사양

형식	재용형, 보통형, 옥내.옥외형, 방수형, 자외선/적외선 복합식, IP CAM
감지거리	30M
시야각	100도
아크용접 이격거리	5M 이상
사양전원	DC 24V
카메라 화질	Full HD 2메가픽셀(IP LAN 방식)
사용온도	-20℃ ~ 80℃
크기	67㎜×67㎜×126㎜
LED COLOR	녹색LED:대기 / 적색LED:화재 / 녹,적 교차:FAULT
출력신호	릴레이접점식(COM, NO, N/C)

DYM50-CAM-GIP

화재시 발생하는 적외선(IR) 파장 대역을 분석하여 화재 여부를 신속히 감지하는 IR3 불꽃감지기에 HD급 2메가 픽셀의 IP카메라 모듈을 적용 시켜 화재 전•후 녹화기능 및 화재 위험지역 실시간 감시가 가능한 IP 카메라가 적용된 스마트 IP CAM형 IR3 불꽃감지기

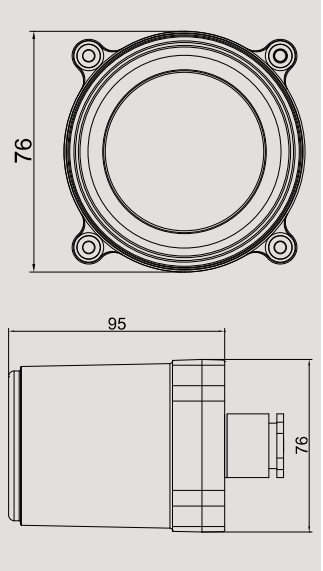

제품 특징

- 화재위험지역에 Full HD 화질의 IP CCTV을 적용해 실시간 모니터링을 통해 효율적인 화재예방시스템 구축
- 적외선3파장 센서를 적용해 신뢰성과 안전성을 향상시킴
- 화재발생시 화재 전•후 상황의 녹화기능으로 화재원인, 분석 및 진단을 정확히 할 수 있는 화재시스템 적용
- CMS 방식을 통한 멀티 모니터링이 가능함
- 핸드폰으로 실시간 영상 확인 및 화재발생 즉시 화재알람 생성으로 화재원인 분석과 신속한 대처 가능
- FAULT 이상 유무를 확인할 수 있는 표시기능 확보

제품 사양

형식	재용형, 보통형, 옥내.옥외형, 방수형, 적외선 식, IP CAM
감지거리	50M
시야각	90도
아크용접 이격거리	10M 이상
사양전원	DC 24V
카메라 화질	Full HD 2메가픽셀 (IP LAN 방식)
사용온도	-20℃ ~ 80℃
크기	67㎜ × 67㎜ × 126㎜
LED COLOR	녹색LED:대기 / 적색LED:화재 / 녹,적 교차:FAULT
출력신호	릴레이접점식(COM, NO, N/C)

DY30-CAM-EX

정식모델명 : DYFD-EX2CV5

방폭등급 :

- 내압 : Ex ⅡC T6 IP67
- 분진 : Ex tD A21 IP67 T85℃

화재시 발생하는 자외선(UV).적외선(IR) 파장을 감시하는 UV/IR 불꽃감지기에 HD급 2메가픽셀의 카메라 모듈을 적용 시켜 화재 전·후 녹화기능 및 화재 위험지역 실시간 감시가 가능 하도록 카메라가 적용되었으며, 내압 및 분진 방폭인증을 받은 UV/IR 스마트 CAM형 불꽃감지기

(특허 : 제 10-1975861호)
*조도감지센서가 구비된 적외선 불꽃감지기

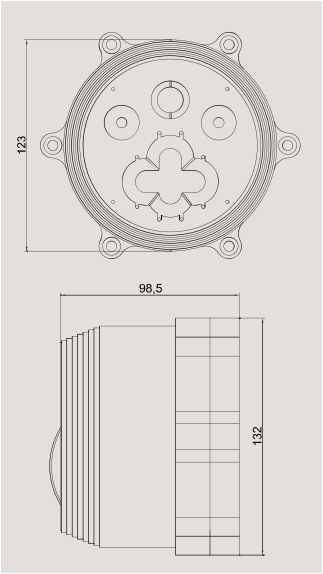

제품 특징

- 화재위험지역에 Full HD 화질의 CCTV을 적용해 실시간모니터링을 통해 효율적인 화재예방시스템 구축
- 적외선, 자외선 센서를 적용해 신뢰성과 안정성을 향상시킴
- 화재발생시 화재 전•후 상황의 녹화기능으로 화재원인, 분석 및 진단을 정확히 할 수 있는 화재시스템 적용
- CMS 방식을 통한 멀티 모니터링이 가능함
- 핸드폰으로 실시간 영상 확인 및 화재발생 즉시 화재알람 생성으로 화재원인 분석과 신속한 대처 가능
- FAULT 이상 유무를 확인할 수 있는 표시기능 확보

제품 사양

형식	재용형, 옥내/옥외형, 방수형, 방폭형, 자외선/적외선 복합형, CAM형
감지거리	30M
시야각	100도
아크용접 이격거리	5M 이상
사양전원	DC 24V
카메라 화질	Full HD 2메가픽셀(동축케이블 디지털 출력 방식)
사용온도	-20℃ ~ 80℃
크기	123㎜ × 123㎜ × 98.5㎜
LED COLOR	녹색LED:대기 / 적색LED:화재 / 녹,적 교차:FAULT
출력신호	화재 : - 접점 : COM, N/O, N/C - 전류 : 4mA~20mA 이상 : - 접점 : COM, N/O, N/C - 전류 : 0mA

DY50-CAM-EX

정식모델명 : DYFD-EX1CV5

방폭등급 :

- 내압 : Ex ⅡC T6 IP67
- 분진 : Ex tD A21 IP67 T85℃

화재시 발생하는 적외선(IR) 파장을 감지하는 IR3 불꽃감지기에 HD급 2메가픽셀의 카메라 모듈을 적용 시켜 화재 전·후 녹화기능 및 화재 위험지역 실시간 감시가 가능 하도록 카메라가 적용이 되었으며,
내압 및 분진 방폭인증을 받은 IR3 스마트 CAM형 불꽃감지기

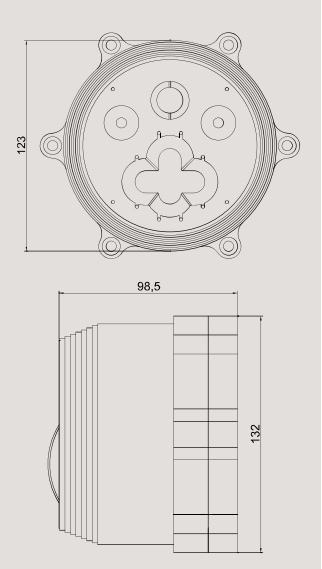

제품 특징

- 화재위험지역에 Full HD 화질의 CCTV을 적용해 실시간모니터링을 통해 효율적인 화재예방시스템 구축
- 적외선3파장 센서를 적용해 신뢰성과 안전성을 향상시킴
- 화재발생시 화재전•후 상황의 녹화기능으로 화재원인, 분석 및 진단을 정확히 할 수 있는 화재시스템 적용
- CMS 방식을 통한 멀티 모니터링이 가능함
- 핸드폰으로 실시간 영상 확인 및 화재발생 즉시 화재알람 생성으로 화재원인 분석과 신속한 대처 가능
- FAULT 이상 유무를 확인할 수 있는 표시기능 확보

제품 사양

형식	재용형, 옥내/옥외형, 방수형, 방폭형, 적외선식, CAM형
감지거리	50M
시야각	90도
아크용접 이격거리	5M 이상
사양전원	DC 24V
카메라 화질	Full HD 2메가픽셀(동축케이블 디지털 신호 방식)
사용온도	-20℃ ~ 80℃
크기	123㎜ × 123㎜ × 98.5㎜
LED COLOR	녹색LED:대기 / 적색LED:화재 / 녹,적 교차:FAULT
출력신호	화재 : - 접점 : COM, N/O, N/C - 전류 : 4mA~20mA 이상 : - 접점 : COM, N/O, N/C - 전류 : 0mA

DVR (4CH, 16CH)

화재시 화원에서 발생하는 정보를 CCTV 일체형 불꽃감지기에서 수집하여 화재장면을 영상으로 저장과 동시에 IOT 기술을 접목하여 고객의 핸드폰으로 영상 및 문자 발송, 이메일로 화재 정보 영상을 발송하는 DVR

(특허 : 제 10-1993660호)
*화재감지 및 화재상황 모니터링 시스템

제품 특징

- HD Analog camera 자동 인식
  (1080P, 720P, 960H, TVI-3M/4M 카메라 연동가능)
- 4K Ultra HD 영상(3840x2160) 출력 8ch / 16ch
- Full HD리얼타임 녹화 & 재생
- H.264 하이 프로파일 녹화기
- 4/16개의 BNC 케이블을 통한 영상 출력 지원
- Spot Out, HD Output, VGA를 통한 영상 출력 지원
- 레코딩 모드, 매뉴얼, 풀타임, 스케줄, 모션 디텍션 기능
- 하드 및 USB3.0/2.0 구동을 위한 SATA 통신
- PTZ 컨트롤을 위한 RS485 통신
- 다양한 소프트웨어 지원(Mobile / 푸쉬 알림)
- UTC 기능 지원
- 듀얼 스트리밍
- 2배, 4배, 8배줌 기능
- 시퀀스 ON/OFF(시간 차 영상 로테이션)

제품 사양

사이즈, 채널	1U, 4CH / 16CH
Decoder	TVI+AHD+960H+CVI
녹화 및 재생속도@1080P	240/200fps
녹화 및 재생속도@720P	240/200fps
비디오 입력단자	8EA / 16EA
SATA INTERFACE	1EA / 4EA
USB	2.0 X 1, 3.0 X 1
HDMI, VGA	YES
RS-485	2EA (PTZ, Keyboard Controller)

NVR
(16CH, 32CH)

화재시 화원에서 발생하는 정보를 CCTV 일체형 불꽃감지기에서 수집하여 화재장면을 영상으로 저장과 동시에 IOT 기술을 접목하여 고객의 핸드폰으로 영상 및 문자 발송, 이메일로 화재 정보 영상을 발송하는 NVR

(특허 : 제 10-1993660호)
*화재감지 및 화재상황 모니터링 시스템

제품 특징

- 네트워크 원격 접속 128개 접속
- 네트워크 프로토콜 지원 : TCP/IP, DHCP, IPv4, IPv6, DNS, DDNS, NTP, RTSP, SADP, SMTP, SNMP, NFS, iSCSI, ISUP, UPnP™, HTTP, HTTPS
- 네트워크 인터페이스 :
  2, RJ-45 10/100/1000 Mbps self-adaptive Ethernet interface
- 네트워크 원격 접속 128개 접속
- H.265+/H.265/H.264+/H.264 코덱 지원
- 최대 1채널@32 MP/2채널@12 MP/16채널@1080p녹화 지원

제품 사양

IP 비디오 입력	Up to 12 MP resolution
HDMI 출력	1920×1080/60Hz, 1280×1024/60Hz, 1280 × 720/60Hz, 1024 × 768/60Hz
VGA 출력	1920×1080/60Hz, 1280×1024/60Hz, 1280 × 720/60Hz, 1024 × 768/60Hz
저장 포멧	H.265+/H.265/H.264+/H.264/MPEG4
저장 해상도	32 MP/24 MP/12 MP/8 MP/6 MP/5 MP/4 MP/3 MP/1080p/UXGA/720p/VGA /4CIF/DCIF/2CIF/CIF/QCIF
시리얼 포트	1 RS-485 (half-duplex), 1 RS-232
SATA	4 SATA 인터페이스
eSATA (옵션)	1 eSATA 인터페이스
저장 지원 용량	최대 10TB HDD 지원

FLAME DETECTOR TEST DEVICE

실 화원(불)을 사용하지 못하는 현장에서 불꽃감지기 테스트를 하기 위한 불꽃감지기 전용 테스트 장비 입니다.
UV/IR 타입 및 IR3 타입의 불꽃감지기 테스트가 가능 합니다.
타사의 불꽃감지기 일경우 테스트가 불가 할 수도 있습니다.

출력방사 :

- 변경이 가능한 8개의 플리커 모드
- UV/IR, IR3 불꽃감지기 모두 사용가능
- 조준용 레이저 포인터 출력

FLAME DETECTOR POWER

불꽃감지기 전용 전원공급장치로 정전압 정전류 출력으로 불꽃감지기의 안정적인 화재 감지에 적합합니다.

보급형
3A, 5A

제작용
3A,5A,10A

렉마운트 타입
10A, 20A

DOYO
TECHNOLOGY

(주)도요테크놀러지

경기도 성남시 수정구 창업로 40번길 30
판교 IT센터 301호, 302호(본사) / 303호(공장)

T. 02-582-2067
F. 02-525-2067
doyo2067@naver.com
www.doyotechnology.com